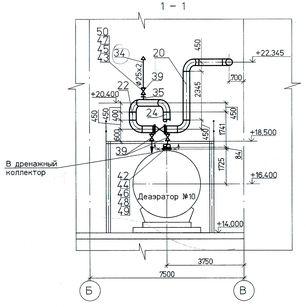

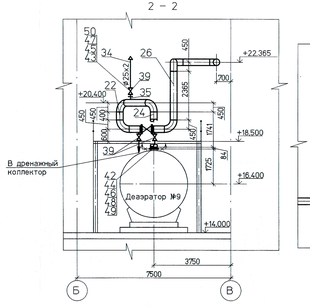

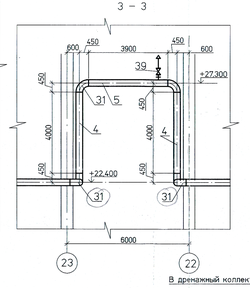

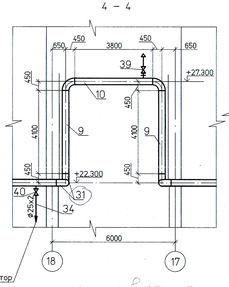

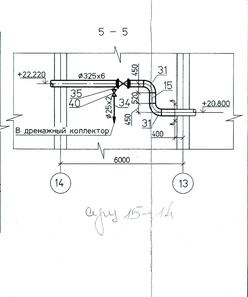

существует

существует 19–18

Перечень опор

Поз.	Обозначение	Наименование	Диам. тр–да, мм	Нагрузка в раб. состоянии, кгс: на опору	на пруж.	Отметка крепления, м	Макс. перемещения, мм: верт.	гориз.	Масса опоры, кг	
1	47 ОСТ 34–10–616–93	Опора неподвижная	325	1250	–	+22.089	–	–	11.4	
2	47 ОСТ 34–10–616–93	Опора скользящая	325	800	–	+22.113	–	12	11.4	
3	47 ОСТ 34–10–616–93	Опора скользящая	325	162	–	+22.137	–	24	11.4	
4	1350.12.38А–30UHJ–1605–TDп4.1	Пружинная подвеска	325	950	522	+29.600	13	16	46.3	
5	1350.12.38А–30UHJ–1605–TDп4.1	Пружинная подвеска	325	936	514	+29.600	13	17	46.3	нов.
6	47 ОСТ 34–10–616–93	Опора скользящая	325	166	–	+22.137	–	24	11.4	нов.
7	47 ОСТ 34–10–616–93	Опора скользящая	325	796	–	+22.113	–	12	11.4	
8	47 ОСТ 34–10–616–93	Опора неподвижная	325	255	–	+22.089	–	–	11.4	
9	47 ОСТ 34–10–616–93	Опора скользящая	325	775	–	+22.065	–	12	11.4	
10	47 ОСТ 34–10–616–93	Опора скользящая	325	70	–	+22.037	–	24	11.4	
11	1350.12.38А–30UHJ–1605–TDп4.2	Пружинная подвеска	325	1026	529	+29.600	13	6	27.6	
12	1350.12.38А–30UHJ–1605–TDп4.2	Пружинная подвеска	325	960	481	+29.600	13	15	27.6	
13	47 ОСТ 34–10–616–93	Опора скользящая	325	30	–	+22.037	–	10	11.4	
14	47 ОСТ 34–10–616–93	Опора скользящая	325	780	–	+22.013	–	14	11.4	
15	47 ОСТ 34–10–616–93	Опора скользящая	325	450	–	+21.989	–	14	11.4	
16	47 ОСТ 34–10–616–93	Опора скользящая	325	510	–	+21.965	–	26	11.4	
17	1350.12.38А–30UHJ–1605–TDп4.3	Опора скользящая	325	1930	–	+18.500	–	4	59.8	нов.
18	1350.12.38А–30UHJ–1605–TDп4.3	Опора скользящая	325	375	–	+18.500	–	6	59.8	нов.
19	1350.12.38А–30UHJ–1605–TDп4.4	Опора скользящая	325	1154	–	+18.500	–	2	35.3	нов.
20	1350.12.38А–30UHJ–1605–TDп4.4	Опора скользящая	325	236	–	+18.500	–	4	35.3	нов.

Итого: 474.8кг

Спецификация деталей (окончание)

Поз.	Обозначение	Наименование	Кол.	Материал	Масса,кг: ед.	общ.	Приме–чание
45	ГОСТ 7798–70	Болт М16х70.46	64	20 ГОСТ 1759.0–87	0.145	9.28	
46	ГОСТ 5915–70	Гайка М27.6	128	10 ГОСТ 1759.0–87	0.161	20.61	
47	ГОСТ 5915–70	Гайка М16.5	64	10 ГОСТ 1759.0–87	0.033	2.112	
48	ГОСТ 9065–75	Шайба 30.10	128	20 ГОСТ 20700–75	0.067	8.57	
49	ГОСТ 15180–86	Прокладка А–300–25	8	Паронит ГОСТ 481–80	0.183	1.46	
50	ГОСТ 15180–86	Прокладка А–20–63	16	Паронит ГОСТ 481–80	0.01	0.16	
	ГОСТ 9467–75	Наплавленный металл		942А		20.0	

Итого: 8333.72кг

Металл для изготовления элементов крепления трубопроводов

Поз.	Обозначение	Наименование	Кол.	Материал	Масса,кг: ед.	общ.	Приме–чание
1	ГОСТ 8509–93	Уголок 50х50х5–В м	14.0	Ст3сп ГОСТ 535–2005	3.77	52.78	нов.
2	ГОСТ 19903–74	Лист Б–ПН–0–5 м²	0.4	Ст3 сп5 ГОСТ 14637–89	39.25	15.7	нов.
3	ГОСТ 2590–2006	Круг В–8 м	23.0	20 ГОСТ 1050–88	0.395	9.08	нов.
4	ГОСТ 5915–70	Гайка М8 5	180	20 ГОСТ 1759.0–87	0.005	0.9	нов.
5							
	ГОСТ 9467–75	Наплавленный металл		942А		0.4	нов.

Итого: 78.86кг

Спецификация деталей (начало)

Поз.	Обозначение	Наименование	Кол.	Материал	Масса,кг: ед.	общ.	Приме–чание
1	ГОСТ 10704–91	Труба Т325х6, L=8770	1	B20 ГОСТ 10705–80	413.94	413.94	
2	ГОСТ 10704–91	Труба Т325х6, L=4280	1	B20 ГОСТ 10705–80	202.01	202.01	
3	ГОСТ 10704–91	Труба Т325х6, L=350	4	B20 ГОСТ 10705–80	16.52	66.08	
4	ГОСТ 10704–91	Труба Т325х6, L=4000	2	B20 ГОСТ 10705–80	188.8	377.6	
5	ГОСТ 10704–91	Труба Т325х6, L=3900	1	B20 ГОСТ 10705–80	184.08	184.08	
6	ГОСТ 10704–91	Труба Т325х6, L=9000	3	B20 ГОСТ 10705–80	424.8	1274.4	
7	ГОСТ 10704–91	Труба Т325х6, L=306	1	B20 ГОСТ 10705–80	14.44	14.44	
8	ГОСТ 10704–91	Труба Т325х6, L=5494	1	B20 ГОСТ 10705–80	259.31	259.31	
9	ГОСТ 10704–91	Труба Т325х6, L=4100	2	B20 ГОСТ 10705–80	193.52	387.04	
10	ГОСТ 10704–91	Труба Т325х6, L=3800	1	B20 ГОСТ 10705–80	179.36	179.36	
11	ГОСТ 10704–91	Труба Т325х6, L=5510	1	B20 ГОСТ 10705–80	260.07	260.07	
12	ГОСТ 10704–91	Труба Т325х6, L=404	1	B20 ГОСТ 10705–80	19.07	19.07	
13	ГОСТ 10704–91	Труба 325х6, L=5946	1	B20 ГОСТ 10705–80	280.65	280.65	
14	ГОСТ 10704–91	Труба Т325х6, L=666	1	B20 ГОСТ 10705–80	31.43	31.43	
15	ГОСТ 10704–91	Труба Т325х6, L=520	1	B20 ГОСТ 10705–80	24.54	24.54	
16	ГОСТ 10704–91	Труба Т325х6, L=650	1	B20 ГОСТ 10705–80	30.68	30.68	
17							
18	ГОСТ 10704–91	Труба Т325х6, L=1025	1	B20 ГОСТ 10705–80	48.38	48.38	нов.
19	ГОСТ 10704–91	Труба Т325х6, L=600	1	B20 ГОСТ 10705–80	28.32	28.32	нов.
20	ГОСТ 10704–91	Труба Т325х6, L=2345	1	B20 ГОСТ 10705–80	110.68	110.68	
21	ГОСТ 10704–91	Труба Т325х6, L=525	4	B20 ГОСТ 10705–80	24.78	99.12	нов.
22	ГОСТ 10704–91	Труба Т325х6, L=400	2	B20 ГОСТ 10705–80	18.88	37.76	
23	ГОСТ 10704–91	Труба Т325х6, L=1519	1	B20 ГОСТ 10705–80	71.7	71.7	
24	ГОСТ 10704–91	Труба Т325х6, L=1741	2	B20 ГОСТ 10705–80	82.17	164.34	
25	ГОСТ 10704–91	Труба Т325х6, L=1707	1	B20 ГОСТ 10705–80	80.57	80.57	нов.
26	ГОСТ 10704–91	Труба Т325х6, L=2365	1	B20 ГОСТ 10705–80	111.63	111.63	
27	ГОСТ 10704–91	Труба Т325х6, L=1808	1	B20 ГОСТ 10705–80	85.34	85.34	
28	ГОСТ 10704–91	Труба Т325х6, L=2000	1	B20 ГОСТ 10705–80	94.4	94.4	см.л.11
29							
30	160СТ34 10.762–97	Тройник равнопроходный 325х10х10–2.5	1	Сборный	52.1	52.1	нов.
31	ГОСТ 17375–2001	Отвод П90°– 325х8	26	20 ГОСТ 17380–2001	45.0	1170.0	3 нов.
32	ГОСТ 17375–2001	Отвод П30°– 325х8	3	20 ГОСТ 17380–2001	15.0	45.0	
33							
34	ГОСТ 10704–91	Труба 25х2 м	90	B20 ГОСТ 10705–80	1.13	101.7	нов.
35	0250СТ34 10.761–97	Штуцер 25х2–300	10	B20 ГОСТ 10705–80	0.11	1.1	2 нов.
36							
37							
38	30с964нж	Задвижка с электроприводом Ду300 Ру2.5 МПа	3	Сборный	500.0	1500.0	
39	15с21нж1	Клапан запорный фланцевый Ду25, Ру6,3МПа	8	Сборный	8.73	69.84	
40	15с65нж	Клапан запорный Ду20 Ру16 МПа	2	Сборный	5.0	10.0	с ответными фланцами и крепежом, нов.
41							
42	ГОСТ 12821–80	Фланец 1–300–25	8	20 ГОСТ 12816–80	33.29	266.32	
43	ГОСТ 12821–80	Фланец 1–20–63	16	20 ГОСТ 12816–80	1.8	28.8	
44	ГОСТ 7798–70	Болт М27х120.46	128	20 ГОСТ 1759.0–87	0.701	89.73	

План над отм. 14.000

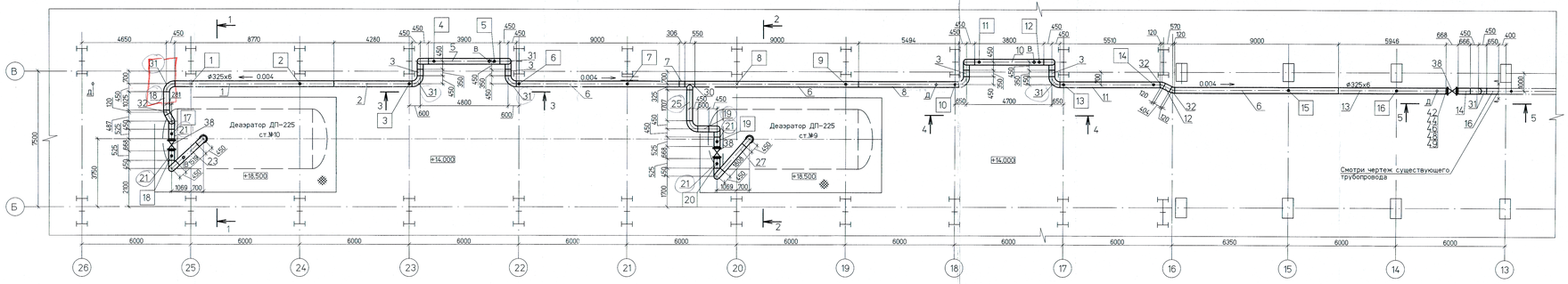

Условные обозначения

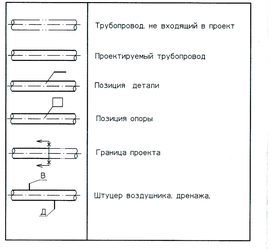

1 Среда: пар
2 Рабочие параметры среды: Р=0,6 МПа, tр=+160°С
3 Категория паропровода IV ПБ 10–573–03
4 Общие указания см. п.1.
5 Сварные стыковые соединения по ОСТ 34 10.748–97, тип шва С02.
6 Расчетный срок службы трубопровода 30 лет
7 Окраску трубопровода выполнить в соответствии с ГОСТ 14202–69
8 Трубопроводы дренажей и воздушников прокладывать и крепить по месту. Арматуру устанавливать в местах, удобных для ремонта и обслуживания. Расстояние между опорами–2м
9 Расчет на прочность выполнен в соответствии с РТМ 38.001–94 и удовлетворяет условиям прочности
10 Привязки и отметки трубопровода уточняются на монтаже
11 Деталь поз.28 дана для подгонки на монтаже

ТЭИ АРХИВНЫЙ ЭКЗЕМПЛЯР

								1350.12.38А–30UHJ–1605–TD		
								Объекты III очереди строительства ЗАО СГК (ТЭЦ)		
Изм.	Кол.уч.	Лист	№ док.	Подп.	Дата					
Н. контр.		Милеев				Трубопроводы наизлив БВД в осях 16–28, рядах А–В и внутристанционные трубопроводы		Стадия: Р	Лист: 3	Листов:
ГИП		Трапезников								
Нач. отд.		Волков								
Проверил		Шкитилева				Уравнительный паропровод Монтажный чертеж				
Разработал		Воронкова								

Инв.№ подл. | Подпись и дата | Взам. инв.№ | 63620

Файл

Формат А2х3